迪兰恒进
DATALAND

ATI RADEON GRAPHICS

迪 兰 恒 进 显 卡

使用手册

重要安全事项说明

- 在开始操作产品前请仔细阅读说明书，务必详阅所有的安全和操作说明。
- 请保留说明书，务必保留安全和操作说明以供日后参考。
- 留心警告务必遵照产品上的所有警告及操作说明。
- 禁止显示卡接触到任何液体，一旦接触到水或其它液体后请立即断电并尽快晾干，待晾干后尽快把显示卡送到迪兰恒进服务中心进行检修。
- 禁止扳动、移动或更改显示卡上的料件，这样可能会造成显示卡的永久性伤害，并丧失保修权利。
- 禁止在显示卡完全插入显示卡插槽前接通计算机电源。此时接通电源可能造成计算机意外启动，这种情况下极易烧毁显示卡。
- 禁止在计算机加电时尝试从主板上拔出显示卡如需要拔下显示卡，请先关闭计算机电源后再操作。
- 避免显示卡从高处跌落。
- 避免用手直接触摸显示卡有时人体会带有很强的静电，可能造成显示卡上的料件被击穿；潮湿的手可能会使用显示卡上的部件连电，汗液中的盐分也会腐蚀显示卡电路和器件。
- 请勿尝试使用非电子产品专用清洁剂清洁显示卡非电子产品专用清洁剂可能含有造成显示卡损坏的成分。
- 请勿在高温、潮湿、强电磁干扰的下环境放置和使用。
- 请勿尝试将该产品插入不匹配的显示卡插槽。
- 请勿在计算机加电后插上或拨下监视器数据线这样可能造成显示卡或监视器的损坏。如果想插上或拨下监视器数据线请先关闭计算机电源后再操作。
- 请勿在固定螺丝未完全松开前用力拨监视器数据线。
- 遇有正常使用中监视器突然黑屏或其他异常情况，且无法立即恢复正常请立即关闭计算机电源。
- 若显示卡出现异常高温或有冒烟、异味等情况时请立即关闭计算机电源。

重要安全事项说明

- 接地为避免发生触电和火灾的危险，仅将该配件安装在配备三线接地插头(一种具有第三个接地引针的插头)的产品上。该插头仅能插入接地式电源插座。这是一种安全措施，如果插头无法插入插座中，请与电气技师联系更换老旧、过时的插座。不要破坏接地式插头的安全措施。
- 显示卡的固定应将所有的显示卡固定销完全拧紧，确保显示卡和机壳之间连接牢固。
- 室外天线接地若室外天线或CATV电缆系统与本产品相连，请确保天线或CATV电缆系统适当接地以便提供某种防护措施，以免电压脉冲和累积静电放电。国家电气标准第810篇ANSI/NFPA 70中包含有关主干和支撑架构的适当接地、天线放电装置导入线接地、接地导线的尺寸、天线放电装置的位置、接地电极的连接及接地电极要求等重要信息。
- 闪电遇有雷、暴雨天气或在无人看管与长期无人使用的情况下，为给本产品提供额外的防护，请将产品的电源插头从插座中拔出，并断开天线或CATV电缆系统的连接。如此可避免闪电和电力输配线电压脉冲损坏本产品。
- 电力输配线室外天线系统不应置于架空的电力输配线或其它照明或电路的周围，或可能涉及该类电力输配线或电路的范围内。
- 天线安装安装室外天线系统时应格外留意，避免接触该类电力输配线或电路，否则可能造成致命的危险。
- ATV系统安装人员注意事项本提醒旨在要求CATV系统安装人员注意遵照国家电气标准(NEC)第820-40节，其中提供有关适当接地的规范，特别规定应将电路地线与建筑物的接地系统连接，尽可能靠近电缆输入点。

所有其他注册商标都是相应公司的产权。技术规格变更恕不另行通知。
2005, ATI Technologies Inc.、ATI、RADEON、ALL-IN-WONDER、the GRAPHICS BY ATI LOGO、the GRAPHICS BY ATI:CERTIFIED logo都是ATI公司的商标或注册商标。

目 录

介绍 ………………………………………… 1

系统要求 1

安装硬件 ………………………………………… 2

准备工作 2

硬件安装 3

使用多台监视器 6

显示配置 7

安装软件 ………………………………………… 9

卸载旧版显示卡的软件 9

处理Windows®找到的新硬件 9

安装CATALYST™催化剂套件 10

催化剂控制中心使用说明 ……………………… 13

进入ATi CATALYST(R)Control Center 14

显卡信息及显示设置 16

3D性能调节 19

Overdrive超频选项 20

双屏显示实现方法详解 22

使用TV显示和视频采集功能 25

使用TV输出 25

连接HDTV设备 28

采集视频 30

疑难解答 ……………………………………………………………32
一般问题 32
HDTV相关问题 34
FAQ 35

第1章：介 绍

欢迎购买RADEON系列显示卡。我们希望您能拥有顺畅无阻的使用体验。

系统要求

硬件（PCIE）	• **Intel® Core®2/Pentium®4/Celeron® , AMD® Athlon /Sempron®**或兼容处理器。 • 至少**512MB**系统内存，欲获得最佳的性能，建议采用**1 GB**以上系统内存。 • 主板带有一个可用的**PCI Express x16**插槽和正确的 芯片组驱动程序。 • **CD-ROM/DVD**驱动器(安装软件时使用)。 • **PCI Express**兼容或特制**+12V**显示卡电源接口。推荐采用额定功率**350**瓦以上电源。请参见计算机系统手册，确保电源能满足峰值功率超过**75** 瓦的高级显示卡的需求。
硬件（AGP）	• **Intel® Core®2/Pentium®4/Celeron®，AMD® Athlon® /Sempron®**或兼容处理器。 • 兼容**AGP 8X (0.8V)**插槽。 • 至少**512MB**系统内存，欲获得最佳的性能，建议采用**1 GB**以上系统内存。 • 主板带有一个可用的**AGP 8X**插槽和正确芯片组驱动程序。**(**不能使用在**AGP 4X /2X**的主板上**)**。 • **CD-ROM/DVD**驱动器**(**安装软件时使用**)**。 • 推荐使用额定功率**300**瓦或更大功率电源。
操作系统	• **Windows® Vista** • **Windows® XP(**家庭或专业版**)**
监视器	• 高分辨率**MultiSync**、多同步频率监视器或其它任何类型的**VGA**兼容监视器。 • 数字式平板**(DFP)** 监视器或**CRT**监视器。 • HDMI显示器及HDTV

第2章：安装硬件

特别注意：
RADEON系列显示卡由许多精密电子元器件构成，这些电子器件容易受到静电的影响或伤害。因此，在安装前请务必将显示卡置于防静电袋内，安装显示卡时务必按照说明书的要求小心操作，尽量避免与显示卡上零件做不必要接触，避免静电对显示卡可能的伤害。对于不按照安装指南或不遵守安全规范造成损坏的显示卡，我们将不提供保修服务。

准备工作

1 尽量选择地面为木地板、地砖、水泥材质的房间，避免在地面为地毯、地毡等容易引起静电的房间进行显示卡安装操作，环境湿度以40%~70%为宜。

2 操作人员应穿着棉、麻材质服装，避免穿着化纤、毛、毡等容易引起静电的服装。

3 操作人员应佩戴防静电护腕。若没有佩戴防静电护腕的条件，应该在开始安装显卡前洗手并触摸水管、暖气管或其它大件金属物品，尽可能放掉身上的静电。

4 显示卡未装入机箱前须置于防静电袋内，直至安装操作开始。避免静电可能造成的伤害。

6 避免用手直接接触显示卡PCB及显示卡上的器件，特别是显示卡上的金手指。手上的汗液中含有盐分及人体分泌物，用手直接触摸金手指可能造成金手指的污损、腐蚀或发霉，影响金手指的电器性能、诱发显示卡故障。

硬件安装

请遵照以下步骤操作，将RADEON系列显示卡安装到计算机上：

1 关闭计算机电源开关，并拔下电源线，打开PC机机箱。若不拔下电源线，计算机可能会在安装过程中意外启动，并损坏显示卡。

2 找到显示卡插槽的位置。

3 取下原来的显示卡(新装机的用户请跳过这一步)。部分主板的显示卡插槽有固定显示卡的卡榫，不同厂商的主板操作方法不同，具体操作请参考主板说明书。

4 把显示卡挡片对准大概的位置，然后将显示卡插到机箱里。

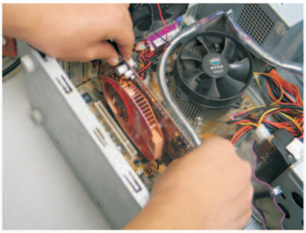

5 将显示卡PCB的金手指从左到右压入插槽，轻轻地用力将另一端压入，直到全部插入插槽。

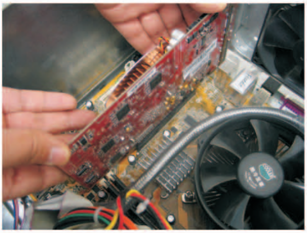

6 确保显示卡挡片与机箱配合良好，显示卡金手指完全插入显示卡插槽后，拧紧机箱挡板螺丝。

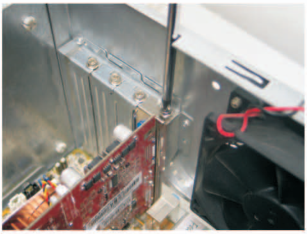

7 安装所有其它功能卡和装置，连接所有电缆，然后重新合上机箱。

8 连接监视器。现在，您可以准备打开电脑并安装软件了。

特别注意：

1 未插牢的显示卡可能造成显示卡插槽供电线路短路，在这种状态下打开电源极易烧毁显示卡和主板，甚至造成火灾。AGP显示卡要特别注意。

2 将显示卡插入不正确的插槽(例如PCI插槽)会损坏显示卡。

3 操作时请握持显示卡边缘，避免接触显示卡上的电子元件。

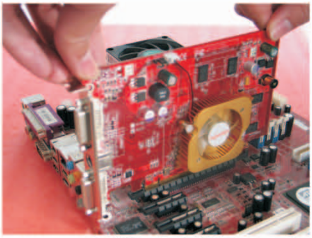

4 禁止按压显示卡的散热风扇(如果该显示卡使用风扇散热的话)。散热风扇使用精密微型轴承，按压风扇可能造成风扇轴承偏心、倾斜，缩短风扇的使用寿命或造成风扇噪音异常增大。

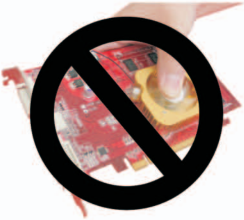

使用多台监视器

本章说明如何将多台监视器连接至RADEON系列显示卡，及所有允许的多重监视器配置。

连接监视器

RADEON系列显示卡能够同时支持一至两台DVI-I监视器或通过DVI-I至VGA适配器支持两台VGA监视器。还可通过S-Video或复合视频输出端口，用电视来扩展桌上型电脑的功能。

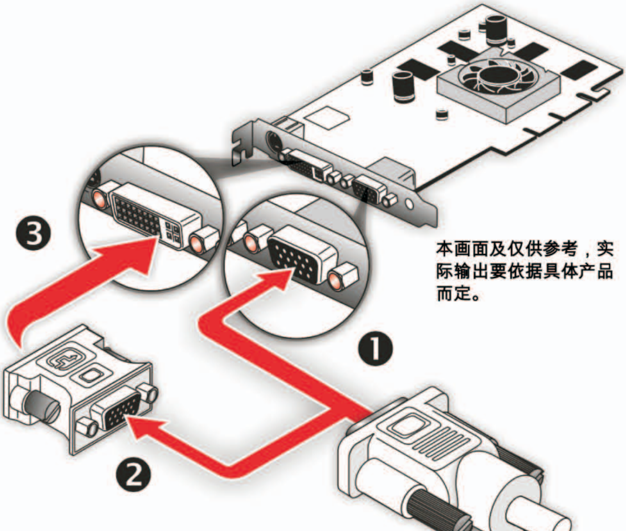

HD2400/2600/3000系列显卡还可以通过HDMI或DVI-I至HDMI适配器连接HDMI监视器。

用于RADEON系列显示卡的连接和适配器

①	标准**VGA**监视器接口。要将**VGA**监视器连接至**DVI-I**接口，请将附带的**DVI-I**至**VGA**适配器插入**DVI-I**接口，然后将监视器电缆插入该适配器。
②	**DVI-I**至**VGA**适配器

③	**DVI-I**后背板连接。若要连接平面面板监视器，将监视器的**DVI-I**插头插入**DVI-I**接口。
④	**HDMI**接口
⑤	**DVI-I**至**HDMI**适配器

注意：若您正在使用多台监视器，则必须将RADEON系列显示卡配置为主显示卡。通常是由系统BIOS 来决定主显示卡。

连接监视器前

1. 关闭计算机和监视器。
2. 将监视器的信号电缆插入显示卡上的接口。
3. 先打开监视器，然后重新启动计算机，以便Windows?检测新的硬件设置。
4. 出现找到新硬件向导时，选择取消，将ATI安装光盘插入，来安装RADEON系列显示卡的驱动程序。

显示配置

RADEON系列显示卡提供多屏显示及TV输出功能，下表列出将监视器连接至显示卡的不同方法。

显示配置	使用连接器	注释
一台**CRT**监视器	VGA接口或DVI-I接口连带DVI-I至VGA适配器	CRT - 阴极射线管模拟监视器。
一台**DFP**	监视器DVI-I接口	DFP - 数字式平板监视器
一台**TV**	S-Video输出	S-Video 输出还支持通过S-Video至复合视频的适配器。
一台**HDTV**监视器	S-Video输出至HDTV (YPbPr)电缆	HDTV - 高清晰电视
CRT监视器**+TV**	VGA接口+S-Video输出	如果CRT监视器通过DVI-I 至VGA适配器连接到DVI-I接口上，则不支持该配置。

显示配置	使用连接器	注释
CRT监视器+HDTV	VGA接口+S-Video输出至HDTV (YPbPr)电缆	
DFP监视器+TV	DVI-I接口+S-Video输出	
一台**HDMI**监视器或高清电视	HDMI接口或DVI-I至HDMI适配器	HDMI--高清多媒体接口
DFP监视器+HDTV	DVI-I接口+S-Video输出至HDTV (YPbPr)电缆	
CRT监视器+DFP监视器	VGA接口+DVI-I接口	
CRT监视器+CRT监视器	VGA接口+DVI-I接口连带DVI-I至VGA适配器	DVI-I接口支持使用DVI-I至VGA适配器的CRT 监视器
CRT 监视器+DFP监视器+TV	VGA接口+DVI-I接口+S-Video输出	TV 显示将会“复制”其它两个监视器的其中一个图像。
CRT监视器+DFP监视器+HDTV	VGA接口+DVI-I接口+S-Video输出至HDTV (YPbPr)电缆	
CRT监视器+CRT监视器+TV	VGA接口+DVI-I接口连带DVI-I至VGA适配器+S-Video输出	不支持的配置
CRT监视器+CRT监视器+HDTV	VGA接口+DVI-I接口连带DVI-I至VGA适配器+S-Video输出至HDTV (YPbPr)电缆	不支持的配置
DFP监视器+DFP监视器	DVI-I接口+DVI-I接口	

*** 只有具备HDTV功能的RADEON显示卡才能支持HDTV输出**

第3章：安装软件

特别注意：

ATI®催化剂驱动程序适用于全系列**RADEON®**显示卡*。催化剂驱动的完整版本包含了控制中心(**Control Center**)软件。欲使用控制中心版的催化剂驱动，必须提前安装**Microsoft® .NET Framework 2.0**，否则催化剂控制中心将无法正常使用。

ATI®已经停止更新**Windows® 98**和 **Windows® 2000**及驱动程序，使用这两种操作系统的用户应尽快将操作系统升级到**Windows® XP**，**Vista**或更高级版本。

*对于部分型号较旧的显示卡，新版催化剂驱动已不再提供支持，请到迪兰恒进官方网站下载驱动或使用原本的驱动光盘。

卸载旧版显示卡的软件

为确保RADEON系列显示卡安装成功，必须在卸载显示驱动程序后才能从计算机中移走目前的显示卡。

卸载旧版驱动程序

1 将您目前的显示卡保留在计算机上，关闭所有打开的应用程序

2 单击开始> 设置> 控制面板，然后选择添加/删除程序。

3 选择您目前的显示驱动程序，然后单击添加/删除：

- “向导”将会帮助您删除目前的显示驱动程序。
- 删除显示驱动程序后，重新启动系统。

如果先前安装的显示卡具有任何额外安装的软件，此时可能也需要删除这些软件。如：光盘播放程序或多媒体应用程序。

处理Windows®找到的新硬件

Windows®可能会激活添加新硬件向导并安装标准VGA驱动程序。

1 单击下一步来允许Windows®搜索“标准VGA”或“标准PCI显示适配卡”。

若提示您插入Windows® 光盘，请将光盘片插入CD-ROM驱动器

2 输入以下文本：D:\<操作系统名称>，例如：D:\WinXP。

如果D:不是您所用光驱的代号，请用正确的字母代号取代D:。

3 单击确定。

4 单击完成来关闭“向导”，然后重新启动系统。

安装CATALYST™催化剂套件

ATI的CATALYST™套件为您提供充分运用RADEON显示卡所需的全部功能。

CATALYST™软件套件包含四个独立的组件：

- 驱动程序
- Multimedia Center
- HydraVision(包含在快速安装当中)
- Remote Wonder软件

为确保您正确安装相关软件，请使用显示卡附送的安装光盘。在安装CATALYST™套件前，请关闭系统防火墙及防病毒软件，上述软件可能会造成CATALYST™套件安装失败。

安装*CATALYST™*软件套件（以*Windows®XP*为例）

1 将ATI安装光盘插入CD-ROM驱动器。如果Windows®自动运行光盘，请直接跳到步骤6。

2 单击开始。

3 选择运行。

4 输入以下文本：D:\ATISETUP。

如果D:不是您所用光驱的代号，请用正确的字母代号来取代D:。

5 单击确定。

6 单击**Display Adapter Driver Setup**下的**Video**简易安装。

7 单击下一步。

8 单击<是(Y)>同意接受授权许可。

9 单击<快速安装:推荐>开始安装全部程序。

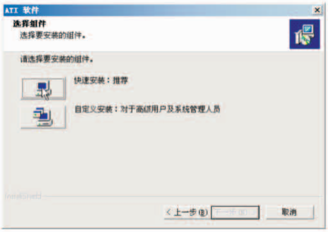

10 遵照屏幕上的指示，选择<是，我现在要重新启动计算机>完成安装程序。

注意：

I. 建议您采用“快速”安装选项。如果您购买的**RADEON**显示卡包含多媒体软件，“快速”选项会自动安装用于该软件的组件及**ATI**显示驱动程序。但使用“快速安装”可能无法安装全部软件。

II. “自定义”选项用于安装单独的组件，非专业人员不建议选用自定义安装方式。

III. 建议您按照程序的要求重新启动系统，不按照要求重新启动系统可能造成驱动安装不完整或安装失败。

第4章 催化剂控制中心使用说明

显卡的驱动控制面板，为用户提供了更加简便的操作界面，使得用户能够更加直观、方便的对自己的显示效果进行调节。但不少用户都对显卡控制面板的操作都不甚熟悉，为大家带来**ATi**最新的催化剂控制中心（**CATALYST Control Center**）使用指南，希望对广大的用户有所帮助。

ATi最新的催化剂控制中心（**CATALYST Control Center**），它远远超过了传统的驱动程序控制软件，更加简明的控制面板和更加直观的操作系统，使得用户在操作的时候非常方便。在新的**ATi**控制面板中，用户还可以预览自己对显卡做出的各种调整之后的效果，使得用户可以轻松掌握**ATi**控制面板的各种功能。

最新版本的**ATi**驱动程序我们可以到**ATi**官方网站或驱动之家进行下载，而在安装**ATi**的最新驱动之前，首先要做的就是安装**Microsoft .NET framework version 2.0**，这个软件在我公司官方网址也会提供下载，大小为**22.4M**。迪兰恒进显卡的驱动光盘也内置了该软件，通常在**X:\radeonxp\Install\NET32**目录下，**X**为光盘盘符。

而目前该控制面板适用于**RV3XX**（**Radeon 9550**以上版本）之后的全系列**ATi**显卡使用。

一、进入ATi CATALYST(R)Control Center

当你安装好**ATi**控制面板后，你可以通过点击鼠标右键，在弹出的框架中选择**ATi CATALYST(R)Control Center**这一项来打开（如下页图），也可以在窗口的最右下角选择**ATi**的控制面板。

安装好驱动程序后点击右键便会有**ATi**控制面板这一选项

我们进入控制面板后，它会提示我们有两个模式供用户选择，一个是基础设定，另外一个是高级设定。一般来说，高级设定有着更丰富的内容调整，因此我们将为大家介绍，日常应用会经常用到的高级设定。

进入ATi控制面板后的模式选择

进入高级设定面板，我们可以看见左侧的栏目选项，将我们日常需要调整的项目按照应用分好了类，我们选择好需要调整的栏目，然后再在右侧框架中进行相关的功能调整。

二、显卡信息及显示设定

图形软件可以显示显卡的驱动信息，如右图所示，这里显示的显卡驱动包装版本为AMD-ATi 8.432。

图形硬件可以显示显卡的硬件信息，如上图所示，这里显示所使用的显卡为HD 2900XT。

在往下面是显示器的显示设定，我们可以在这里设定显示器各种参数，如分辨率，色彩深度，刷新率和屏幕旋转等等。

在监视器属性下的调整栏目中，我们可以通过在红色边框的按键上进行显示器屏幕的调节，对于一些比较讨厌用显示器按键进行调整的用户来说，这个功能相当方便。

在AVIVO颜色这个栏目中，用户对显示器的色相和饱和度进行调整，并且用户可以通过显示器来直观感受自己的调整，在调整栏的最右方还有“默认值”，方便用户还原原来设定。

三、3D性能调节

“3D”这一栏目无疑是高级玩家的最爱，在这个操作板块上，用户可以调节**AA**、**AF**，纹理属性，**MIPMAP**细节，**TRUFORM**，**SMARTSHADER**效果以及**API**设置等等。现在这里有**DX**与**OpenGL**的全部**3D**设置，而且在作出相关调整后，**ATi**面板上的画面还会做出相关的改变，让用户可以清楚看到改变一个设置参数对游戏画面的影响，这样用户就不必再花费时间去研究十分难懂的**API**了。

颜色选项中，用户可以根据自己的喜好控制屏幕颜色，如**Gamma**校正，亮度、对比度等调节，同样具备了图例供用户直观了解调整之后的变化。

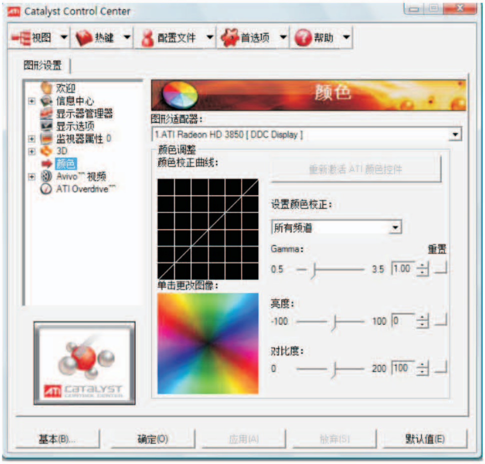

Avivo视频的调节板块，同样，用户在作出视频预设的相关调整后，展示画面上的图像也会有相关变化，从视觉上直接使用户感受调整之后画面的变化。

四、Overdrive超频选项

ATi Overdrive为超频栏目，这个栏目在平常状态下是被锁住的，在“被锁”的状态下，用户不能调节显卡的核心/显存频率，希望过过超频瘾的用户，可以点击钥匙图标来激活这一功能。

解了“锁”后，用户便可以对显卡进行超频，控制板块上还有温度提示及GPU使用率（HD2000系列以上支持）。在这个超频栏目中，显卡的频率并不能超至太高，核心和显存的超频频率都在系统认定的安全数值之内。

ATi最新的控制面板设计得相当方便，每一个选项调整，控制面板都会有相应的提示以及效果变化，就算是初级用户，也可以根据自己的需要来进行显示功能和3D性能上的调节。

第5章 双屏显示实现方法详解

现在，有很多客户都有双屏显示的需求，但是，在实际操作中会遇到一些问题。在这里我们对双屏设置的方法做一下介绍。

一、双屏显示的组合：我们一般所说的双屏设置有几种组合方式，即：VGA-VGA（DVI转VGA）、DVI-DVI、VGA-DVI、VGA-S端子、DVI-S端子。

二、这些方式的设置方法都是一样的，下面我们就介绍一下VGA-DVI的组合方式：

1、在设置双屏显示前，一定要先将两台显示器接好后再开电脑，这时，两个显示屏都会出现电脑启动时的自检画面，进入系统后，主显示器显示正常，第二个显示设备就没有显示了，这时没关系，按下面方法操作即可。

2、在主显示器桌面上点击右键，选择“ATI CATALYST(R) Control Center”，如图：

3、进入ATI控制中心，然后点击“显示器管理”，这时会出现右边内容，如下页图：

4、点击第2个显示设备后，会出现提示窗口，这时，点击“是”，才能启用第二个显示设备，这时默认的模式为“扩展”，即将桌面扩展到第二个显示设备上，但第二个显示设备上是没有任何图标的，如下图：

5、如果您的要求不是这样，还可以通过右键点击“桌面2”图标，这时会出现一个下拉菜单，这里提供了多种模式的显示模式（复制、水平伸展、垂直伸展和交换显示），您可以根据自己的不同需求来设置，如要还原，选择“禁用”即可。如下图：

注意：由于目前模拟显示的输出只有两个通道，如果显卡带有三个输出接口，那么，就可以肯定其中两个接口共用了一个输出接口，一般来讲，都是VGA或DVI+S端子为那个共用的接口。我们如果遇到VGA-S端子或DVI-S端子组合出现一个显示设备无显示的时候，那么就说明这两个接口共用了同一个输出通道，这就需要换个接口了。

第6章 使用TV显示和视频采集功能

本章说明如何使用RADEON系列显示卡的TV输出及视频采集功能。

使用TV 输出

RADEON系列显示卡具有TV输出功能。

• 在TV上观看PC 机的显示

您可将显示卡同时连接至TV和监视器。您还可以将它连接至录像机并录制监视器的内容。

> **欧洲客户请注意以下重要信息：**
>
> 欧洲某些PC监视器不能与TV显示同时使用。在欧洲，当您启用TV显示时，监视器和TV的刷新率将被设置为50Hz。有些监视器可能因不支持该刷新率而损坏。
>
> - 请查阅监视器附带的说明文件，确定监视器是否支持50Hz刷新率。
> - 如果监视器并不支持50Hz刷新率(或是不确定)。那么，在使用TV显示时，请先关闭监视器，再开启PC机。

TV显示能提供比普通监视器大得多的屏幕，最适合进行演示、观看影片或是玩游戏。以下方法将帮助您充分利用TV输出功能。

• 连接至TV或录像机

要将RADEON系列显示卡连接至TV或录像机，请使用S-Video电缆。不过，大多数TV和录像机都至少有一个复合视频输入，在这种情况下，可利用附送的S-Video至复合视频适配器。如果您的TV只有电缆输入，您可通过录像机或是一个射频调制器(可从电子产品商店购得)将显示卡连接至TV。

连接S-Video输出

1. 关闭计算机和TV(或录像机)的电源。
2. 确定TV(或录像机)可支持S-Video或复合视频连接。
3. 查看PC机背面，找到S-Video端口，将S-Video电缆的一端连接至显示卡，另一端连接至TV(或录像机)。请参见图示。
4. 先打开TV(或录像机)，然后再打开计算机的电源。

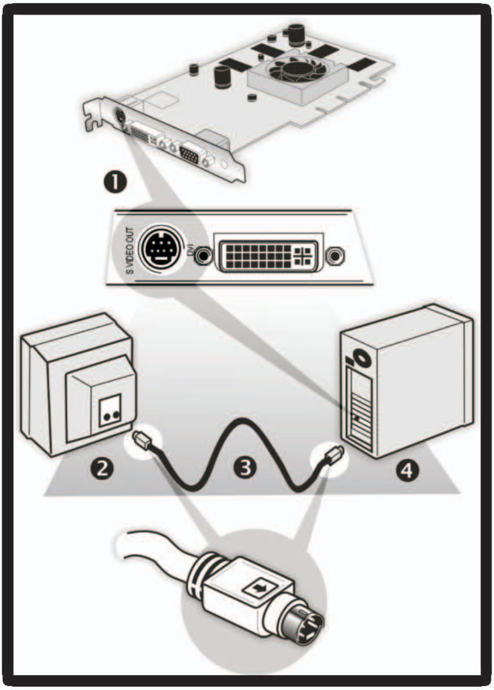

将S-Video 输出连接至TV或录像机

1、显示卡上的S-Video接口

2、TV或录像机

3、S-Video电缆(连带或没有S-Video至复合视频适配器)

4、计算机

- ## 在启用TV显示时启动Windows®

TV屏幕在最初显示Windows®徽标时，可能会变成干扰的画面。这只是暂时的现象，屏幕将在几秒种内恢复正常。

在启动期间，RADEON系列显示卡将经过一连串的模式设置，此时TV显示会保持空白。该程序仅需几秒种的时间用于TV显示编程。

启用或禁用TV显示

1　访问Windows®控制面板，双击显示。

2　单击设置选项卡，然后单击高级按钮。

3　单击ATI显示选项卡。单击**TV**按钮。

4　右键单击目标设备（*TV*）选择<启用>，见右图。

5　单击确定或应用来保存设置。

使用和调整TV显示功能

有关如何调整TV显示功能的信息，请右击**ATI**任务栏图标，指向帮助，然后指向**ATI**电视显示。

- ## **Tv显示的硬件限制**

若有两台模拟监视器连接至RADEON系列显示卡，即使TV已关闭且未在软件内启用，亦不能将一台TV与显示卡保持连接。

相同地，当启用TV输出时，连接至DVI-I接口的模拟监视器不能保持与显示卡的连接。在这两种情况下，RADEON系列显示卡均会过载，导致所有设备产生模糊图像。单独使用**TV**显示

如果您打算让计算机处于仅使用TV显示的模式，请确保已事先启用了TV显示功能。

TV的最大显示分辨率是1024x768。如果选择的分辨率高于该分辨率，并且TV显示是唯一的显示设备，将会导致TV显示消失。

- ## 使用游戏和应用程序

有些旧版的游戏和应用程序能够直接编程RADEON系列显示卡，令其在特定的显示模式下运行。这样可能导致TV显示自动关闭或变成干扰画面(而PC机监视器则不受影响)。一旦您退出游戏或重新启动计算机，TV显示将会恢复正常。

连接HDTV设备

直接在高清晰电视(HDTV)或其他大屏幕显示设备上观看计算机输出，能为您提供大屏幕的视觉体验。适合玩游戏、作演示、看电影和浏览互联网。HDTV使用YPbPr接口接收输入信号。YPbPr代表以下含义：

- Y = 绿
- Pb = 蓝
- Pr = 红

HDTV适配器可用于取代标准的音频/视频输出电缆，用视频电缆与HDTV或其它显示设备连接。

* 只有具备HDTV功能的RADEON显示卡才支持HDTV输出。

> 您必须先在计算机上连接一台监视器，才能安装**HDTV**。为适当操作视频适配器，显示驱动程序必须正确安装。

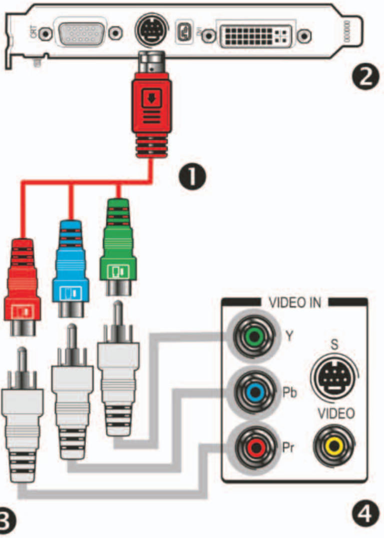

HDTV电缆

① HDTV 视频输出电缆

② 显示卡后底板

③ 公插头RCA 跳线- 请向消费性电子产品零售商购买

④ 典型HDTV 视频输入连接

注意: 输入和输出电缆不可超过50英尺(15米)长。

安装HDTV视频电缆

1　打开HDTV或其它显示设备并设置为YPbPr输入。

　注意：有关设备的配置信息，请参阅显示设备手册。

2　打开计算机。

　注意：在进入Windows前，TV不会显示任何画面。这可能需要几分钟。

- ## 使用HDTV视频电缆

使用HDTV视频电缆在您的高清晰电视机上观看DVD影片、玩视频游戏。

防拷贝保护**DVD**会将播放限制在**480i**或**480p**模式

当在HDTV上观看DVD影片或玩计算机游戏时，为了获得最佳性能，您需要确定可在TV上产生最佳效果的模式和屏幕分辨率，而且仅使用这些设置。

更改HDTV显示设置

1　单击Windows的开始按钮，指向设置，然后单击控制面板。

2　双击显示图标，单击设置选项卡，使用屏幕区域滑块来选择想要的分辨率。

　注意：如果显示设备不支持所选分辨率，系统会将分辨率降低为最接近的分辨率。

3　单击高级按钮，然后单击显示选项卡。

4　单击**YPbPr**选项卡。

5　单击确定。

6　单击高级按钮。

7　单击适配卡选项卡，然后单击列出所有模式按钮。

8　单击**640 x 480**。

9　然后选择**640 x 480**。

- 60Hz = 逐行扫描
- 30Hz = 隔行扫描

注意：YPbPr仅当选中30Hz或60Hz设置时才可用。

采集视频

部分RADEON系列显示卡具有从摄录机、录像机、电视机(TV)采集视频的功能。您可以使用最喜欢的视频编辑程序来添加效果、进行更改或在因特网上播放您拍摄的视频片断。

TV、摄录机或录像机上的音频和视频输出接口与图例中所示的接口类似，使用复合视频或S-Video输出接口。使用S-Video输出可获得更佳的效果。

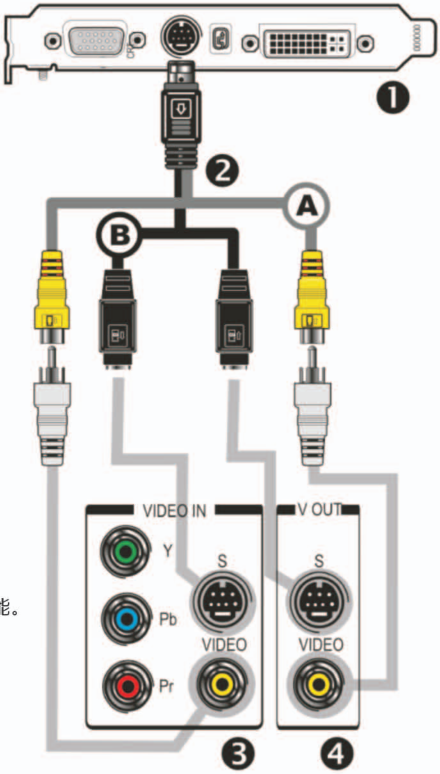

将视频装置与RADEON显示卡连接：

A 复合视频输入、输出接口

B **S-Video**输入、输出接口

① **RADEON**显示卡

② 视频输入、输出电缆

③ 典型的电视机、录像机或摄像机视频输入接口

④ 典型的电视机、录像机或摄像机视频输出接口

* 仅**VIVO**版本的显示卡支持本功能。

将媒体设备与视频采集装置连接

用视频输入、视频输出电缆来与电视、录像机或摄录机连接。使用S-Video接口。

将视频采集至计算机

1 将视频输入、输出电缆连接至显示卡上的视频输入、输出接口。

2 将视频输入、输出电缆的视频输入接口连接至媒体设备的视频输出接口。

注意：欲购买S-Video或复合视频延长电缆，请找消费性电子产品零售商。

3 打开视频采集软件的录制模式。有关详细的信息，请参阅视频采集软件附送的说明书。

4 打开电视或点击录像机、摄像机上的“播放”(Play)按钮。

第7章 疑难解答

一般问题

问题	可能的解决方法
计算机不能正常启动	● 检查是否已遵照安装说明正确操作。 ● 检查是否已将显示卡正确安装到系统中并与监视器相连。 ● 如果启动时遇到问题，请以安全模式重新启动计算机。 当启动**Windows**® **2000**和**Windows**® **XP**时，按住**F8**键，直到显示出Windows®高级选项菜单为止。使用箭头键选择安全模式，然后按**Enter**键。 ● 检查操作系统的系统配置实用程序，以查看中断分配。 ● 与迪兰恒进客户服务部门或本地技术支持联系。
计算机不能正常启动 无显示	● 检查是否已将显示卡正确插入了显示卡插槽中。 ● 确保将监视器电缆与显示卡稳固连接。 ● 确保插好监视器和计算机的电源线，并已通电。 ● 必要时，禁用主板上的任何内置显示功能。有关详细信息，请参阅计算机手册或与主板制造商联系。(注意：某些主板不允许禁用内置显示或将其变成辅助显示。) ● 确保在安装更新的驱动程序时选择了正确的监视器。

一般问题

问题	可能的解决方法
出现屏幕缺陷	● 所有模式均支持16位(65K)色和32位(16.7M)色。 ● 在显示属性对话框的设置和监视器选项卡中，检查当前的分辨率、刷新率和颜色深度设置。 **警告!** 确保显示卡和监视器支持您选用的分辨率和刷新率。若选择了不兼容的分辨率、刷新率，则有可能损坏监视器。有关推荐的分辨率和刷新率，请参阅监视器文档。
屏幕图像偏离中心，颜色失真或无图像	● 试着调节监视器的亮度、清晰度、对比度和色彩平衡控制。 ● 试着调节监视器的居中和定位控制，将图像置于屏幕中。 注意：显示属性> 高级> 显示> 调整中的屏幕位置设置可通过视频信号调节屏幕上的图像位置。 ● 将监视器的RGB输入信号(和同步开关，如果该选项存在)设置为75欧姆，将同步信号设置为外部。 ● 数字平板(DFP)监视器的用户请参阅监视器说明书，将正确的电缆、接口插入显示卡的DVI-I接口。
操作系统发出警告，提示显示卡配置错误	● 检查驱动程序安装情况，确保所有安装的软件均与操作系统和应用程序相符。 ● 重新安装RADEON系列显示卡的驱动程序。

一般问题

问题	可能的解决方法
关于CRT显示器无法锁定刷新率的解决方案	● 运行ATI CATALYST(R) Control Center ● 点击“监视器属性”后会出现四个分选项，选择“属性” ● 在右边的“监视器特性”中，把“使用扩展显示标识数据（EDID）或驱动程序默认值”前面的钩去掉，把显示器要设置的分辨率和刷新率分别选择好，点击“应用”，然后“确定”后，重新启动电脑，即可将刷新率锁定为您设置的数值了

HDTV相关问题

问题	可能的解决方法
Tv上的颜色不对	● 确保视频输出接口和HDTV之间的连接正确 (Y= 绿，Pb= 蓝，Pr= 红)。
Tv上没有出现显示画面	● TV在Windows®启动完毕之前不会显示任何画面，可能需要等候几分钟。 ● 将TV设置为YPbPr输入。 ● 确保HDTV视频电缆已正确连接，然后重新启动计算机。
DVD无法在720p或1080i模式中播放	● 有防拷贝保护的DVD会将播放限制在480i和480p模式。
我看不到整个显示画面	● 如果输入设备支持720p模式的话，请尝试使用。

HDTV相关问题

问题	可能的解决方法
显示画面看起来歪了	● 请参阅HDTV设备使用手册。
我的CRT显示是绿色	● 系统处于数字输出模式中。在连接CRT监视器时，应重新启动计算机。

FAQ

问题	解答
我购买的镭姬杀手显示卡的显存频率只有介绍资料上的一半	现在的显示卡多使用DDR显存，DDR显存的实际传输率是时钟频率的2倍。IT业在SDR > DDR的转换过程中，为说明DDR显存和SDR显存在效能上的差别，普遍使用等效时钟频率作为DDR显存的标称频率(标称频率=时钟频率x2)。这个习惯延续至今，国内厂商在宣传资料上多使用标称频率，而多数检测软件(如：PowerStrip)只显示时钟频率，在换算成标称频率需要再乘2。
我买的RADEON 9800 Pro频率是338/378MHz，而宣传资料介绍的是380/680MHz	电子产品经常采用对一个基准频率倍频的方法来获得更高的运行频率，Intel®的2.8GHz Pentium®4C处理器就是200MHz x14倍频。RADEON显卡使用6.75MHz的基准频率，所以，除非巧合、否则很难获得整数频率。就像166MHz FSB的实际频率是166.667MHz一样。显卡业在标称频率时多使用5MHz的约数。所以，时钟频率378MHz的9800Pro核心一般会标称为380MHz；而折合702MHz的351MHz显存频率往往就标称为700MHz。

FAQ

问题	解答
镭姬杀手显示卡上跳线(或DIP开关)的作用	跳线(或DIP开关)是用来调整电视输出制式的，销往中国市场的显示卡默认制式是PAL，正常情况下不需要再做调整。
AGP 8X的显示卡能不能在4X的主板上	AGP 8X的显示卡可以在支持AGP 4X的主板上使用，但不能用在仅支持AGP 1X、2X的主板上。由于AGP 1X、2X插槽使用3.3V供电，远高于AGP 4X、8X标准的1.5V，强行使用会损坏显示卡。
显示卡被识别为X700 Series，是不是X700SE	X700 Series是X700系列的意思。除了X700SE，其它X700系列显卡在安装驱动后都会显示X700 Series。
设备管理器里为什么有两个显示设备	系统显示两个显示设备是正常的。第二个显示设备是驱动程序虚拟出来，用来扩展其它监视器或电视机。
我买的HD3870 领航者的频率是398MHz/585MHz，而宣传资料介绍的是800MHz /2340MHz	这是由于显卡的频率是自动调节的，运行2D和3D程序时显卡的频率是分开的。在刚开机时，显示2D的时候，显卡的频率一般不会升到最高，当有3D程序运行时，显卡频率将会自动升到宣传的高频。这样的设计，是为了降低显卡的耗电量、延长显卡寿命考虑的。
HD2000、3000系列显卡无法运行3DMark05和06	安装3DMark的补丁，安装方法：将补丁文件Direcpll.dll,替换掉此路径：C:\WINDOWS\system32\Futuremark\MSC 下的同名文件即可，此补丁可到公司网站下载。（此解决方法适用于HD 2000、3000全系列产品）。或者直接安装最新版的3DMark06 v1.10。

FAQ

问题	解答
使用HD2000和3000系列显卡时，用DVI转HDMI时，没有声音输出	这个问题有几种可能： 第一，使用是转接器是否是迪兰恒进的转接器，个别市售转接器是不支持音频输出的； 第二，如果安装的是WIN XP SP2系统，需要单独安装显卡自带的声卡驱动； 第三，如果驱动安装完毕，需要检查系统默认设置中是否选择的是HDMI的声卡（如：ATI HD audio rear output）。 第四，迪兰恒进HD2400/2600系列声卡的转接器和HD3800系列是不同的。区别方法：前者有 REV A的标记，后者是6140063500G

迪兰恒进产品保证书

感谢您购买迪兰恒进显示卡系列产品，为了确保您的权益，请务必认真阅读本保证书，并妥善保存，以作为售后服务之凭证。再次感谢您购买我们的产品。

一、产品保证期限

迪兰恒进显示卡系列产品皆提供硬件两年产品保证。本公司承诺自购买之日起，三个月保换、一年免费维修、第二年有偿维修

二、产品保证范围

在产品保证期限内，因本产品引起的显卡硬件故障，迪兰恒进将按承诺提供维修或更换服务。但下列情况本公司将保留不予维修的权利或酌情加收费用：

- 该产品因自然因素或环境影响（湿气、触电、灰尘、高温等）造成的损害
- 该产品损坏是因不正确的操作，特别是未遵照说明书及操作规定造 成的损坏
- 该产品未经迪兰恒进授权进行拆卸、修理或修改
- 用户运输，保存中导致的损坏或遗失
- 使用环境恶劣，造成风扇扇叶附着灰尘，风道堵塞，造成显卡风扇转速下降，严重影响散热效率，而导致显卡损坏的
- 未经正常授权渠道所购得的产品，包括产品条形码或公司标记被涂改或不完整的产品

迪兰恒进科技有限公司根据本保证书而需承担的责任和义务仅限于维修或更换不良品，在任何情况下不需对购买者或或者任何第三者所发生的任何直接、间接的响应损失负责。任何因本保证书所引起的争议，均以本公司所在地的法律、法规作为判定依据。

<table>
<tr><td>经销商名称</td><td></td><td>经销商盖章</td></tr>
<tr><td>产品名称</td><td></td><td rowspan="3"></td></tr>
<tr><td>产品条形码</td><td></td></tr>
<tr><td>购买日期</td><td></td></tr>
</table>

客户服务专线：华北 010-62646806
华东 021-64699027
华南 020-87510379
技术服务信箱：tech@dataland.com.cn
公司网站：http：//www.dataland.com.cn

北京市迪兰恒进科技有限公司
地址：北京市海淀区中关村中科科仪平4-12
邮编：100080
传真：010-62646805

北京市迪兰恒进科技有限公司拥有此保证书内各条款的最终解释权

PowerColor®

Mesmerizing 3D Graphics for True Gamers

“迪兰恒进”为全球著名显卡品牌“PowerColor”的中文注册商标

北京市迪兰恒进科技有限公司

Www.dataland.com.cn